Zvýšení tuhosti upínacího systému

Je možné dosáhnout větší tuhosti svěráku, čímž se sníží vibrace během obrábění a zvýší se přesnost. To však vede ke kratší životnosti spotřebních materiálů. Jak mohu nastavit přesnost a opakovatelnost svěráku?

- Povolte šroub označený číslem 1 pomocí 4mm imbusového klíče.
- Utáhněte nebo povolte matici 22 mm nebo 19 mm označenou číslem 2 s plochým klíčem.
- Znovu utáhněte šroub označený číslem 1, dokud se nezastaví.

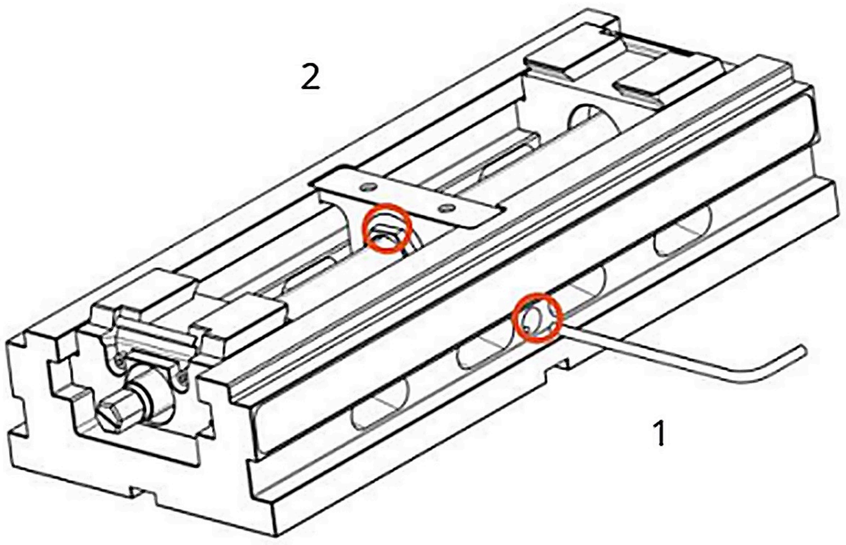

Při pevnějším utažení svěráku klade šroub větší odpor. Toto řešení je obzvláště účinné, když se během obrábění objevují vibrace obrobku nebo když je vyžadována vyšší přesnost a opakovatelnost upínání.

Doporučený způsob upínání dílů ve svěráku

Pro obrábění vysokých obrobků doporučujeme používat co nejnižší čelisti, aby se minimalizovalo vychýlení materiálu. Pokud se obrobek pohybuje, zvažte jeho upnutí v hladkých oblastech čelistí pomocí vroubkovaných břitových destiček pro zvětšení kontaktní plochy. Pokud není uchopení větší části obrobku možné, doporučujeme změnit způsob upínání tak, aby byl obrobek uchopen za delší hranu obrobku.

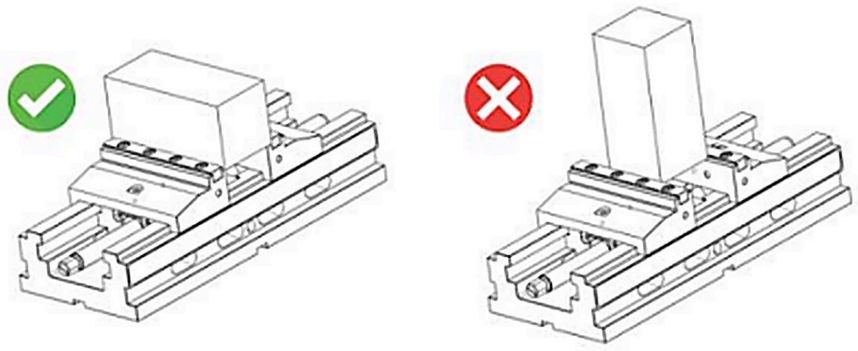

Vůle konstrukce čelisti – správný prvek

Vroubkované břitové destičky (v důsledku jejich utažení) mohou mít vůli přibližně 0,03 mm. Nedoporučujeme na nich provádět dokončovací operace. Vůle v čelistech a jejich pohyb, když není svěrák upnut (bez obráběného obrobku), je přirozený jev. To neznamená závadu svěráku. Jakmile je obrobek upnut, čelisti se přizpůsobí obrobku a tělesu svěráku, čímž udržují správný kontakt s povrchem. Čelist na tělese je možné zpevnit. Za tímto účelem ohněte kovovou destičku v pohyblivé vložce v tělese ve vhodném směru (viz níže uvedený diagram).

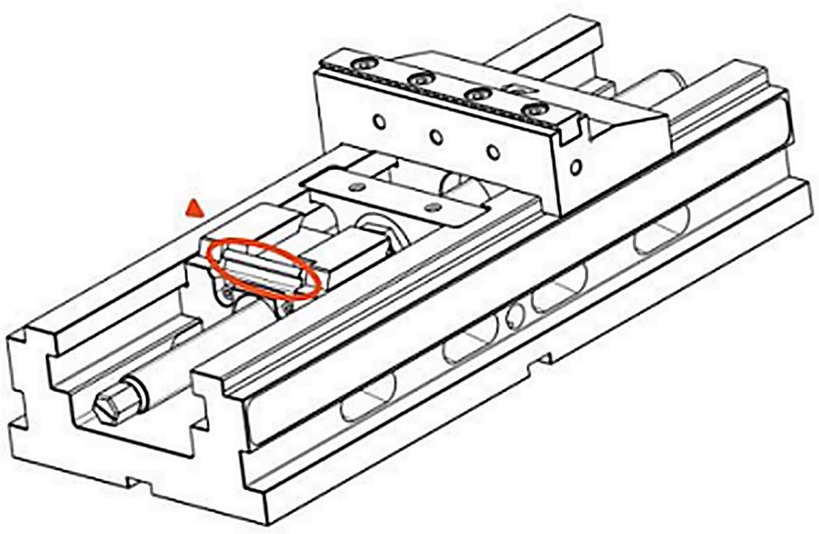

MOŽNOSTI KONFIGURACE SVĚRÁKU HUMM

Nabídka a kontakt

Nabídka společnosti JG Group zahrnuje i další čelisti, včetně: vysoké čelisti, čelisti pro 5osé obrábění nebo základní čelisti. Vyrábíme také základní desky a náhrobky na speciální přání zákazníka. Svěráky Humm Clamp se také prodávají na díly. Je možné zakoupit nové čelisti nebo vložky, aniž byste museli vyměnit celý svěrák za nový. Prohlédněte si všechny možnosti konfigurace svěráků od společnosti JG Group. Doporučujeme abyste se seznámili s kompletní nabídkou na našich webových stránkách.

Další možnosti konfigurace svěráku

Standardní čelisti
HCS-125 / HCS-80

Vysoké čelisti
HCS-125-W / HCS-80-W

5osé čelisti
HCS-125-5X / HCS-80-5X

Základní čelisti
HCS-125-B / HCS-80-B
HCSC-125-B

Měkké čelisti
HCS-125-F / HCS-80-F
Ocel nebo hliník

Systémová čelist
HCS-125-S

Centrální čelist
HCSC-125

Zubní vložky
HCW-125 / HCW-80

Zubní vložky
HCW-125-5X / HCW-80-5X

Systémové vložky
HCW-125-SU

Zvedáky
pro různé svěráky

Čelistní čepice
HCAN

T-kameny
HCAT

Základní kameny
HCAB

Odpor
HCAO

Svěrák
HCAL

Základní deska
HSP-52/96

Základní deska
HSP-52

Základní deska
HSP-52/96-D196

Základní deska
HSP-52/96-X2

Montážní kolíky
fi16 / fi20

Adaptér
rotační osy

Náhrobky na
speciální přání

VABEX ZLÍN s.r.o.
www.strojnisveraky.cz
Czech Republic

mobil: +420 721 983 504
+420 775 567 322

tel.: +420 573 776 060
fax: +420 573 776 067

NÁŘADÍ, NÁSTROJE
A MALÉ STROJE PRO KOVOOBRÁBĚNÍ

www.strojnisveraky.cz
http://shop.strojnisveraky.cz
e-mail: vabex@strojnisveraky.cz

NÁVOD K POUŽITÍ

Informace o uživateli

Tyto pokyny jsou nedílnou součástí dodávky produktu a obsahují důležité informace pro bezpečnou instalaci, uvedení do provozu, provoz, servis a údržbu. Tyto pokyny musí být je třeba si před použitím výrobku přečíst a během provozu dodržovat, zejména „Obecné část „Bezpečnostní pokyny".

Obecné bezpečnostní pokyny

Upínací zařízení smí být používáno pouze v souladu s technickými údaji. Upínací zařízení byl navržen pro stacionární použití na frézkách v průmyslovém prostředí. Použití zařízení v souladu s určeným účelem zahrnuje dodržení uvedení do provozu, instalačním a provozním návodem a s ohledem na podmínky prostředí a provozu, poskytnuté výrobcem. Výrobce nepřebírá žádnou odpovědnost za škody vzniklé v důsledku použití v rozporu s určením.

Technické údaje

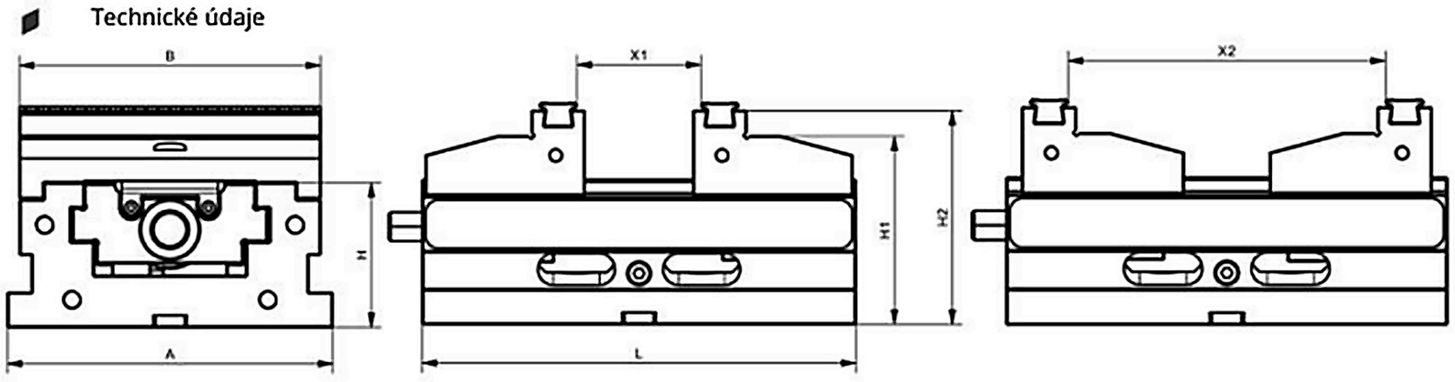

KÓD JG	HC-80-SET	HC-125-SET	HC-125-FJ-SET	HC-125L-SET	HC-125L-FJ-SET
Délka (mm)	130	180	205	320	344
V (mm)	47	60	60	60	60
V1 (mm)	58,5	78	78	78	78
H2 (mm)	67	88,5	88,5	88,5	88,5
A (mm)	80	135	135	135	135
Š (mm)	80	125	125	125	125
X1 (mm)	0 - 75	0 - 95	0 - 75	0 - 195	0 - 190
X2 (mm)	55 - 130	93 - 180	93 - 160	93 - 290	93 - 280
Upínací síla (kN)	14	27	27	27	27
Maximální točivý moment (Nm)	70	130	130	130	130

Upínací síla

Svěráky Humm Clamp lze volně konfigurovat změnou čelistí a tím i jejich výšky. Naměřená hodnota Upínací síla uvedená v tabulce výše platí pro standardní čelisti, tj. HCS-125 a HCS-80. U vyšších čelistí, tj. U modelů HCS-80-W, HCS-125-W, HCS-80-5X nebo HCS-125-5X bude upínací síla v horní části čelisti nižší. V závislosti na místě upnutí měřicího zařízení může být při stejném točivém momentu vřetena nižší a tvoří 70 % maximálních výstupních sil, tj. 27 kN a 14 kN.

Rozumně předvídatelné nesprávné použití

Jakékoli použití, které není v souladu s „zamýšleným použitím" nebo překračuje tento zamýšlený účel, je považováno za neodpovídající předpisům a je zakázáno. Jakékoli jiné použití zařízení je s výhradou potvrzení od výrobce.

Příklady předvídatelného nesprávného použití

- Upínací zařízení používané u rotačních systémů.
- Upínání značně vyčnívajících obrobků.
- Upínání těžkých obrobků ve svislé poloze bez dodatečného zajištění proti vypadávání obrobku během nakládání a vykládání.

Změny a úpravy

V případě neoprávněných změn a úprav upínacího zařízení je výrobce odpovědnost zaniká.

Náhradní a opotřebitelné díly a pomocný materiál

Používejte pouze originální díly nebo díly schválené výrobcem. Používejte náhradní a opotřebitelné díly od třetích stran. výrobci stran mohou vést k riziku.

Údržba svěráku

Svěrák pravidelně čistěte, aby co nejdéle plně fungoval.

Pravidelně promazávejte vřeteno, aby svěrák fungoval hladce a nezpůsoboval problémy s upnutím detailů.

Pokud se svěrák nepoužívá, namažte ho olejem, aby se zabránilo korozi kovu. Materiály byly řádně chráněny, aby se zabránilo korozi, ale specifické pracovní prostředí svěráku znamená, že mohou korodovat.

Změna čelisti

Čelisti nejsou k tělu svěráku přišroubovány. Jejich uchycení je na tzv. rybině. U verze HC-80-SET budete k vypáčení čelisti VŽDY potřebovat šroubovák. z vnější strany svěráku. U verzí HC-125-SET stačí čelisti vypáčit pomocí ruce. Podívejte se na video naskenováním QR kódu vpravo.

VABEX ZLÍN s.r.o.
www.strojnisveraky.cz
Czech Republic

mobil: +420 721 983 504
+420 775 567 322

tel.: +420 573 776 060
fax: +420 573 776 067

NÁŘADÍ, NÁSTROJE
A MALÉ STROJE PRO KOVOOBRÁBĚNÍ

www.strojnisveraky.cz
http://shop.strojnisveraky.cz
e-mail: vabex@strojnisveraky.cz

Zbytkové riziko

Uživatel je zodpovědný za použití správného obrobku napětí. Nové upínání musí být pečlivě zkontrolováno kvalifikovaný personál s příslušným školením. Vždy jeden musí počítat s rizikem, že obrobek může sklouznout nebo se může uvolnit, i když je upínací zařízení funkční správně. To je způsobeno různými geometriemi, které je třeba upnuté, kontaktní plochy, hodnoty upínacího tření, síla zpracování, nesprávná manipulace s frézováním stroj atd. Ochranná zařízení musí být připevněna k obráběcí stroj, který ochrání obsluhu před jakýmkoli části nástroje nebo obrobku, které mohou být vymrštěny. Je povinnost, aby operátoři a další osoby v blízkosti Při obrábění používejte ochranné brýle. Nepoužívejte metody provozu, které zhoršují funkci a provozní bezpečnost.

Poznámky k upínací technice

Obsluha je zodpovědná za zajištění upnutí geometrie a upínací síly jsou vhodné pro zamýšlený účel zpracování. Doporučujeme provést upínání pomocí momentového klíče, abyste dosáhli konzistentního výsledky upínání.

Upínacích sil lze dosáhnout pouze tehdy, pokud je upínací zařízení funguje správně a obrobek je správně uchováváno v zařízení. Pravidelná údržba a čištění v dodržování návodu k obsluze je povinné v aby byla zajištěna správná funkce. Při upínání tenkostěnných elastických obrobků, např. trubek nebo obalů, je možné, že upínací síla je výrazně snížena v důsledku prohýbání obrobku. Při upínání pomocí vysoký stupeň síly, upínací síla je výrazně sníženo v důsledku zvýšených třecích sil v kočáry.

Povinnosti odpovědné organizace

Organizace odpovědná za zařízení se zavazuje pouze umožnit operátorům pracovat na zařízení:

- kteří jsou obeznámeni se základními zásadami bezpečnosti a ochrany zdraví při práci předpisy a předpisy pro prevenci nehody.
- kteří absolvovali odpovídající zaškolení do práce se strojem.
- kteří si přečetli a porozuměli těmto provozním předpisům instrukce.

Požadavky směrnice ES 2007/30/ES o používání pracovních strojů musí být splněno.

Povinnosti operátora

Všechny osoby, které byly pověřeny prací s stroj se zavazuje:

- dodržujte základní předpisy pro ochranu zdraví a bezpečnost a pro prevenci nehod.
- přečtěte si a porozumějte části o bezpečnosti a bezpečnostní pokyny v tomto návodu k obsluze před pracovat se strojem a dodržovat tyto instrukce.

Kvalifikace operátora

Instalace, počáteční nastavení, analýza poruch a pravidelné monitorování musí provádět kompetentní pracovníci s příslušnou kvalifikací.

Osobní ochranné prostředky

Nebezpečí poranění očí odmrštěnými horkými třískami! Odmrštěné horké třísky úlomky mohou vést k vážnému poranění očí. Předpisy pro bezpečnost práce a prevenci nehod vždy je třeba dodržovat při práci se strojem. Osobní ochranné prostředky musí být nošeny neustále, zejména bezpečnostní obuv, rukavice a ochranné brýle.